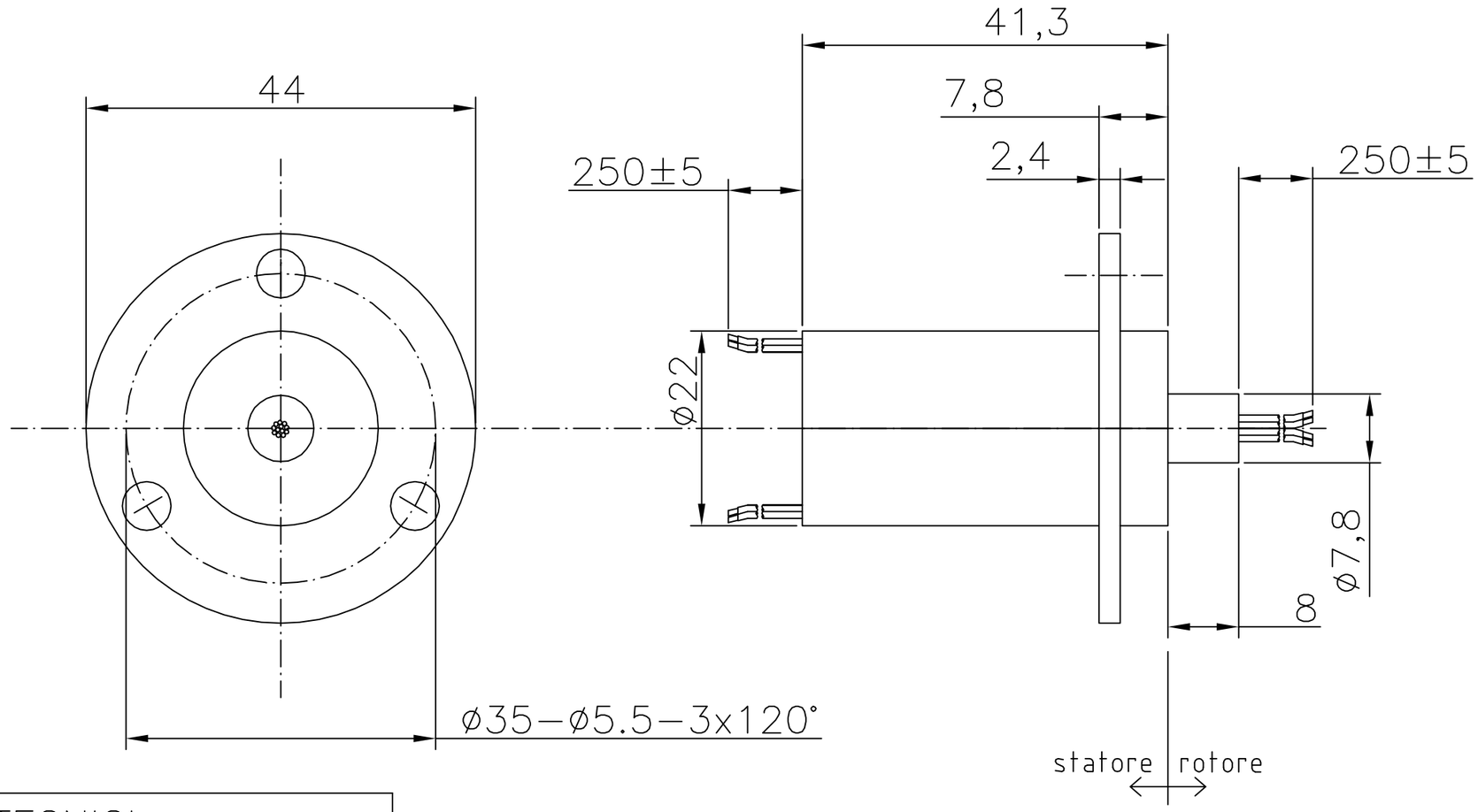

DATI TECNICI	
VOLT	240VDC/VAC
AMPERE	2A/ring
n. CONTACTS	24
CABLES	AWG26
RPM	0 ~ 300 rpm
TC°	−20° ~ 80°
CONTACTS MATERIAL	GOLD/GOLD

Materiale – Material	Tratt. superf. – Surface trm.	Tratt. termico – Thermal trm.	Smussi non quotati (mm) 0.5	Scala – Scale 1/1
	Norma / Sp.min.–Min.th.	Norma / Sp.min.–Min.th.	Raccordi non quotati (mm) 0.5	
Macchina – Machine	Progetto Principale – Main project		CELCO PROFIL Srl Vigonovo (VE) Italy Tel. +390499800211 Fax. +390499800255	
Assieme – Assembly	Cliente – Customer			
Disegnato – Drawn by: GAMBILLARA	Firma – Sign	Prototipo – Prototype		
Data – Date		Produzione – Production		
Denominazione – Denomination: DISTRIBUTORE ROTANTE ELETTRICO A CAPSULA 24 ANELLI		Denominazione – Denomination: MG2202−24		

QUESTO DISEGNO E' DI PROPRIETA' INTELLETTUALE DELLA CELCO PROFIL. SENZA AUTORIZZAZIONE SCRITTA ESSO NON PUO' ESSERE COPIATO, RIPRODOTTO O MOSTRATO A TERZI O COMUNQUE UTILIZZATO PER LA COSTRUZIONE DELL'OGGETTO RAPPRESENTATO.
THIS DRAWING IS INTELLECTUAL PROPERTY OF CELCO PROFIL. WITHOUT WRITTEN PERMISSION IT SHALL NOT BE COPIED, BE REPRODUCED, SHOWN TO THE THIRD PARTIES OR THERWISE USED FOR THE CONSTRUCTION OF THE OBJECT REPRESENTED.

A3